平成30年度　印旛地区中学校新人体育大会(サッカー競技)　結果

激戦を勝ち抜き、公津の杜中が印旛地区チャンピオンに成る！
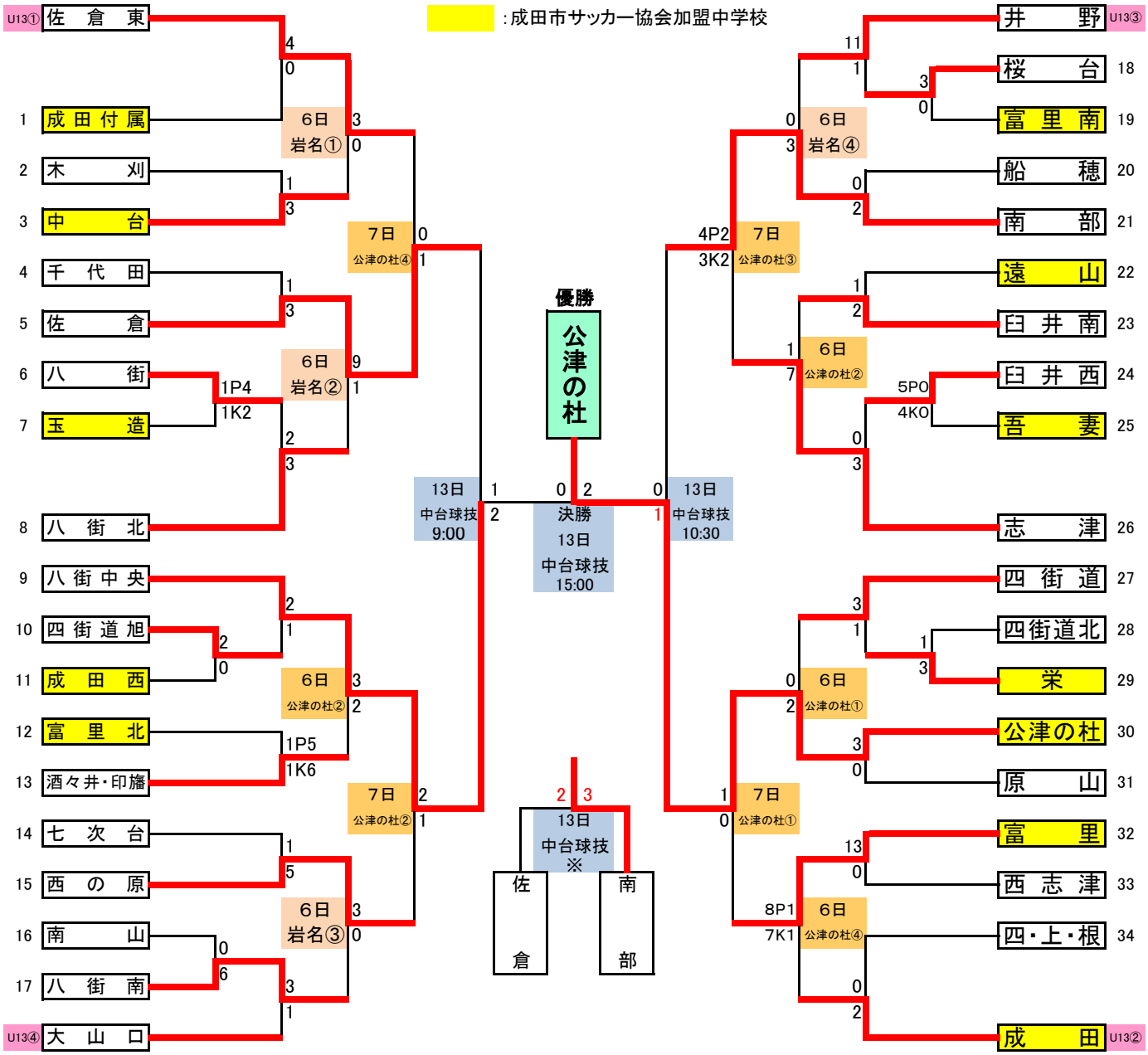
U13大会上位4チームが3回戦までに全ていなくなる波乱の中、公津の杜中が優勝（印旛地区）しました。チーム顧問に聞くと、昨年チームよりは力は劣ると言いながら、大会を終えてみると全試合無失点優勝。新人戦県大会では昨年成績（第3位）を上回れるかと期待が高まります。