2022年度　４０雀トーナメント大会

大会規定
試合時間　２０－５－２０　（同点 即ＰＫ戦）
賞典（予定）
優勝チーム　金メダル　１１個
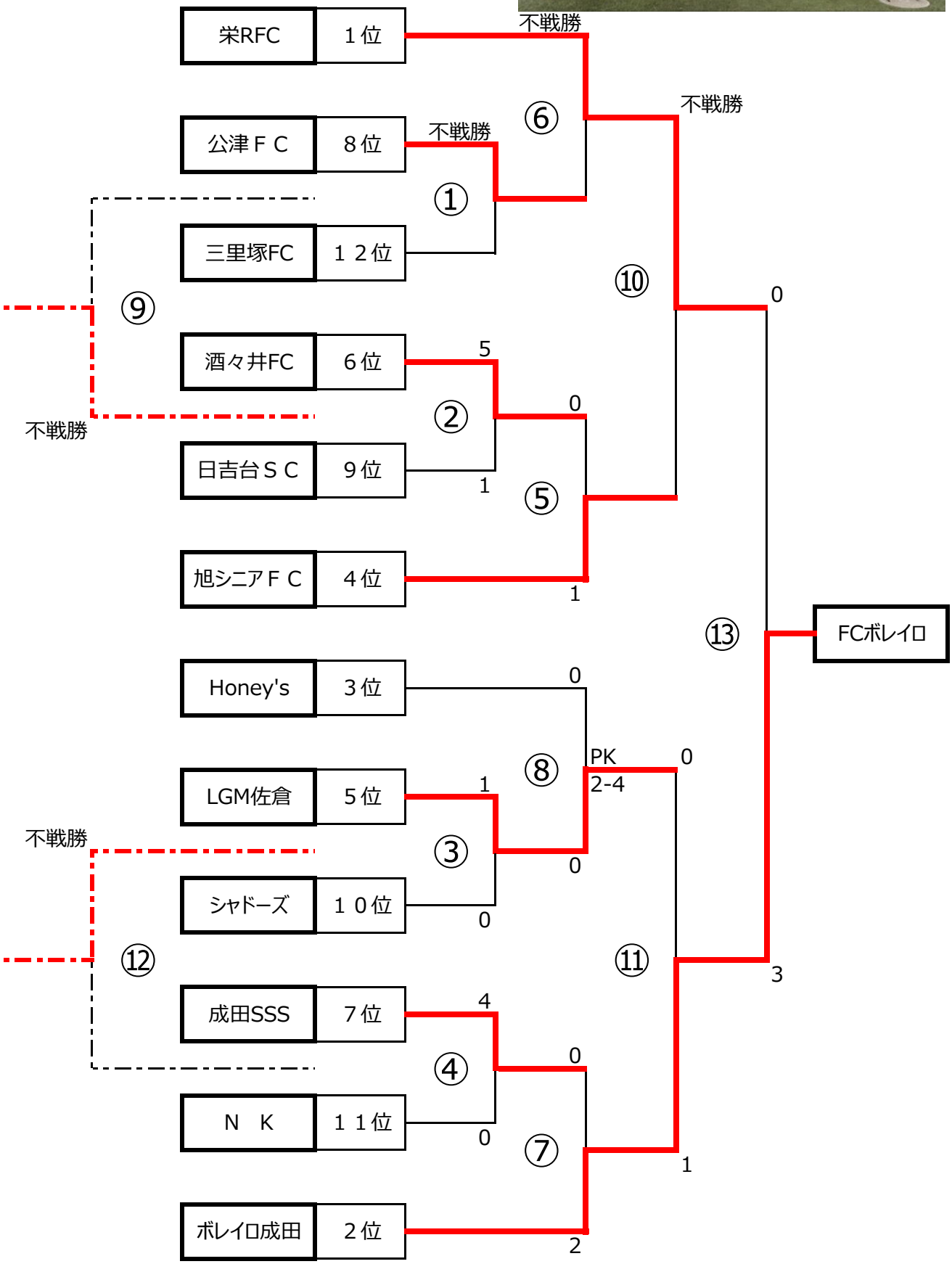
2022年度　40雀リーグ戦順位